Állványok, padok , satuk, prizmák, lapok, szögmérők, szintezők, derékszögek, vonalzók,

Oldal 305

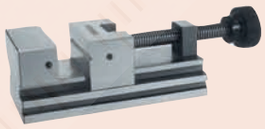

A megadott árak ajánlott kiskereskedelmi árak, melyek 2021. május 31-ig érvényesek. Az árak az érvényben lévő ÁFA összegét nem tartalmazzák. A termék illusztrációk nem kötelező érvényűek. A termékek leírása, illetve paraméterei csak akkor kötelező érvényűek, ha arról kifejezetten külön megállapodás készül.

Mérőóra állvány edzett acél mérőasztallal

Specifikáció

Finompozícionálás	1 m
Asztal-csapfurat merőlegesség	0,4/100 mm/mm
Asztal síklapúság	1,3 µm

Alaptartozékok

No.	Leírás
101461	Sík ülék, Ø58mm
101462	Fogazott ülék, Ø58mm
21JAA316	Persely, Ø 8 mm

Külön tartozék

No.	Leírás
101463	Konvex ülék, Ø58mm

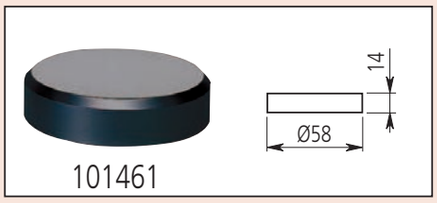

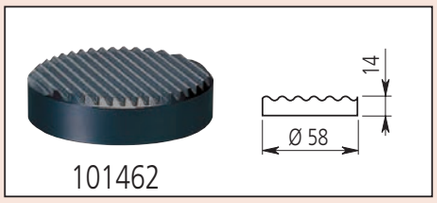

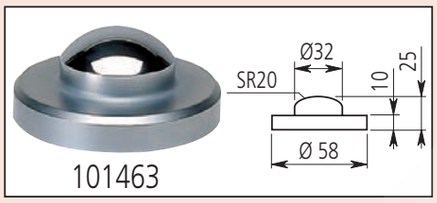

Sorozat 7

- Mérőóra állvány edzett acél ülékkel:
- Standard típus kerek ülékkel.
-

7001-10

7002-10

519-109-10

No.	Hasznos asztal méret [mm]	Oszlop Ø [mm]	Max. mérési magasság [mm]	Mérőasztal	Csapfurat ø [mm]	Tömeg [kg]
7001-10	Ø 58	30	95	Hornyolt (101462)	ø 3/8" / **9,53 mm** , 8 mm with bush (standard accessory)	4
7002-10	Ø 58	30	95	Sík (101461)	ø 3/8" / **9,53 mm** , 8 mm with bush (standard accessory)	4
519-109-10	Ø 58	30	318	Hornyolt (101462)	ø 3/8" / **9,53 mm** , 8 mm with bush (standard accessory)	6

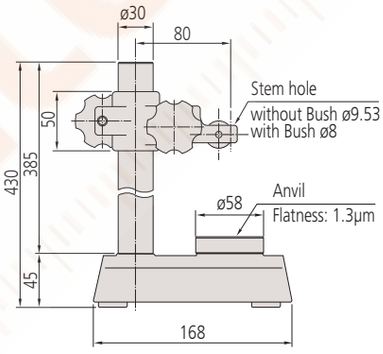

519-109-10

A megadott árak ajánlott kiskereskedelmi árak, melyek 2021. május 31-ig érvényesek. Az árak az érvényben lévő ÁFA összegét nem tartalmazzák. A termék illusztrációk nem kötelező érvényűek. A termékek leírása, illetve paraméterei csak akkor kötelező érvényűek, ha arról kifejezetten külön megállapodás készül.

Mérőóra állvány edzett acél mérőasztallal

Sorozat 215

- Mérőóra állvány edzett acél ülékkel:
- Standard típus négyzet alakú ülékkel
-

7007-10

215-405-10

215-505-10 opcionális Linear Gauge-val

No.	Hasznos asztal méret [mm]	Oszlop Ø [mm]	Max. mérési magasság [mm]	Csapfurat ø [mm]	Tömeg [kg]
7007-10	90 x 90	30	90	ø 3/8" / **ø 9,53 mm** (ø 8 mm persellyel)	5
215-405-10	110 x 110	40	235	ø 3/8" / **9,53 mm** (ø 8 mm persely-lyel)	44084
215-505-10	150 x 150	50	275	ø 20 mm (ø 8 mm/ø 3/8" ø **9,53 mm** persellyel)	44031

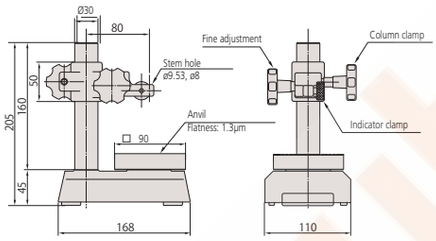

7007-10

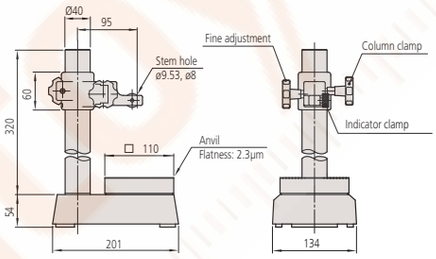

215-405-10

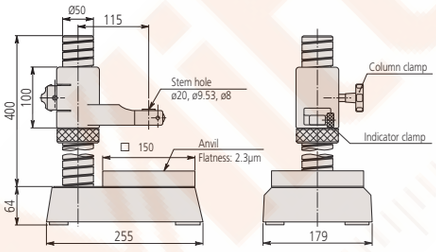

215-505-10

Specifikáció

Finompozícionálás	1 mm (215-505-10: menetes oszlop)
Asztal-csapfurat merőlegesség	0,4/100 mm/mm
Asztal síklapúság	1,3 (7007-10) 2,3 (215-405-10, 215-505-10) μm

Alaptartozékok

No.	Leírás
21JAA316	Persely, Ø 8 mm
21JAA329	Persely, Ø 8 mm
21JAA330	Persely, Ø 9,53 mm

21JAA316 csak a 7007-10 + 215-405-10 modellhez
21JAA329 és 21JAA330 csak a 215-505-10 modellhez

Külön tartozék

No.	Leírás
21JAA331	Persely, Ø 15 mm

21JAA331 : csak a 215-505-10 modellhez

A megadott árak ajánlott kiskereskedelmi árak, melyek 2021. május 31-ig érvényesek. Az árak az érvényben lévő ÁFA összegét nem tartalmazzák. A termék illusztrációk nem kötelező érvényűek. A termékek leírása, illetve paraméterei csak akkor kötelező érvényűek, ha arról kifejezetten külön megállapodás készül.

Mérőóra állvány edzett acél mérőasztallal

Specifikáció

Oszlop ø	22 mm

Külön tartozék

No.	Leírás
913-201	Vízszintes mérőkengyel, további mérési feladatokra

913-201

Sorozat 913

Standard kivitel

- Egyszerű alapkivitel.

913-101

913-102

No.	Hasznos asztal méret [mm]	Oszlop Ø [mm]	Max. mérési magasság [mm]	Csapfurat ø [mm]
913-101	50	22	100	8 mm
913-102	60 x 70	22	100	8 mm

Állvány precíziós furatmérőkhöz

Külön tartozék

No.	Leírás
902798	Levehető szögütköző gyors és biztonságos mdb pozícionáláshoz a mérőgépen, Ø 8 - 16 mm

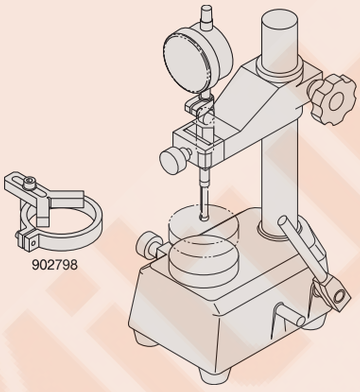

Sorozat 215

- Kis furatok hatékony mérése furatmérővel Sorozat 526

215-120-10

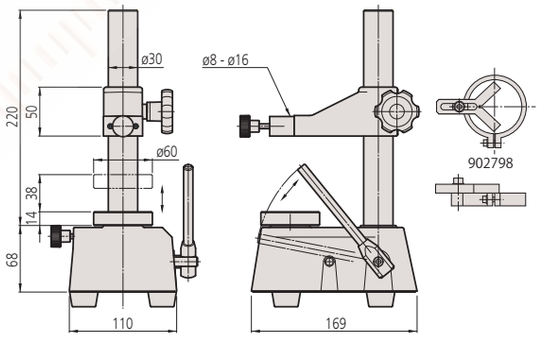

No.	Max mérési magasság [mm]	Tömeg [kg]
215-120-10	110	43957

A megadott árak ajánlott kiskereskedelmi árak, melyek 2021. május 31-ig érvényesek. Az árak az érvényben lévő ÁFA összegét nem tartalmazzák. A termék illusztrációk nem kötelező érvényűek. A termékek leírása, illetve paraméterei csak akkor kötelező érvényűek, ha arról kifejezetten külön megállapodás készül.

Gránitasztalos állvány

Sorozat 912

- A gránitasztalos mérőeszköz állvány a következő előnyöket biztosítja:
- Az alap gránitból készült és finom szemcsés összetételnek köszönhetően kopás és korrozó álló.
-

912-101

No.	Oszlop Ø [mm]	Max. mérési magasság [mm]	Csapfurat ø [mm]	Asztal síklapúság [µm]	Tömeg [kg]
912-101	16	180	8 mm	2	44045

Sorozat 912

- A gránitasztalos mérő eszköz állvány az alábbi elnyőket nyújtja:
- Az alap gránitból készült és finom szemcsés összetételnek köszönhetően kopás és korrozó álló.
-

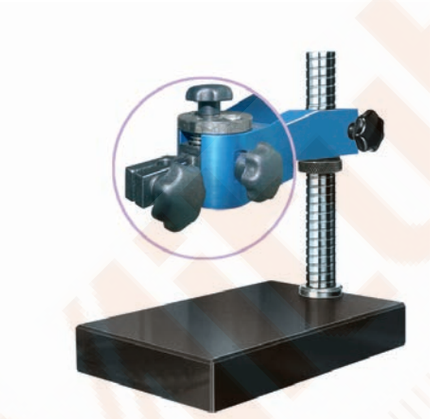

912-105

No.	Oszlop Ø [mm]	Max. mérési magasság [mm]	Finompozícionálás	Finomállítás [mm]	Csapfurat ø [mm]	Asztal síklapúság [µm]	Tömeg [kg]
912-105	35	180	8 mm	8	8 mm	2	43960

A megadott árak ajánlott kiskereskedelmi árak, melyek 2021. május 31-ig érvényesek. Az árak az érvényben lévő ÁFA összegét nem tartalmazzák. A termék illusztrációk nem kötelező érvényűek. A termékek leírása, illetve paraméterei csak akkor kötelező érvényűek, ha arról kifejezetten külön megállapodás készül.

Gránitasztalos állvány

Sorozat 215

- A gránitasztalos mérő eszköz állvány az alábbi elnyőket nyújtja:
- Az alap gránitból készült és finom szemcsés összetételnek köszönhetően kopás és korrozó álló.
-

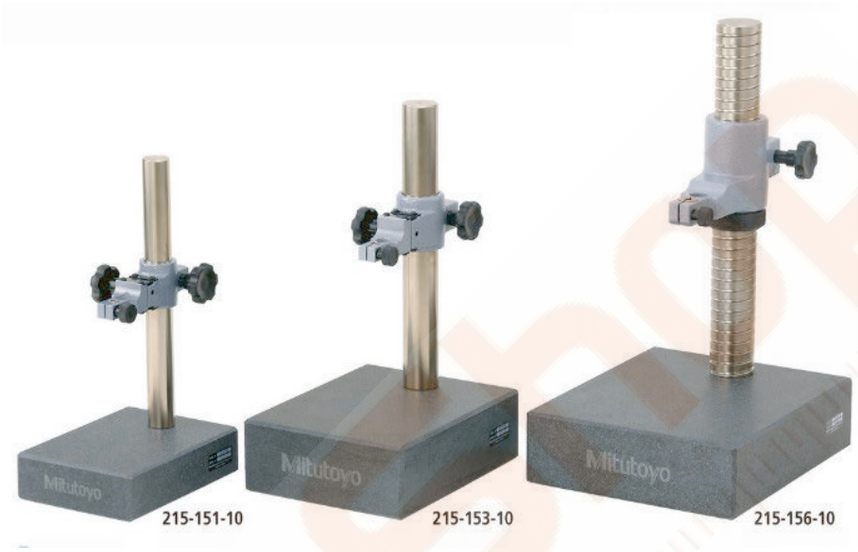

No.	Oszlop Ø [mm]	Max. mérési magasság [mm]	Finomállítás [mm]	Finompozícionálás	Csapfurat ø [mm]	Asztal síklapúság [µm]	Asztal-csapfurat merőlegesség [mm/mm]	Tömeg [kg]
215-150-10	30	120	1	1 mm	ø 3/8"/ ø **9,53mm** (Ø 8 mm persellyel)	3	0,2/100	43926
215-151-10	30	260	1	1 mm	ø 3/8"/ ø **9,53mm** (Ø 8 mm persellyel)	3	0,2/100	43958
215-153-10	40	250	1	1 mm	ø 3/8"/ ø **9,53mm** (Ø 8 mm persellyel)	3,5	0,2/100	16
215-156-10	50	300	1	1 mm	ø 20 mm (ø 8 mm/3/8" **9,53 mm** persellyel)	3,5	0,2/100	43978

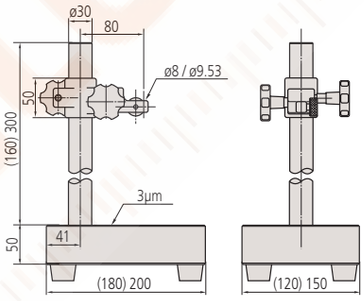

215-151-10 (215-150-10)

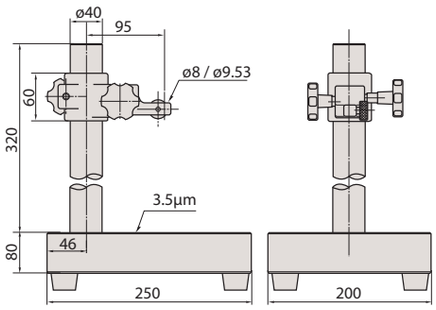

215-153-10

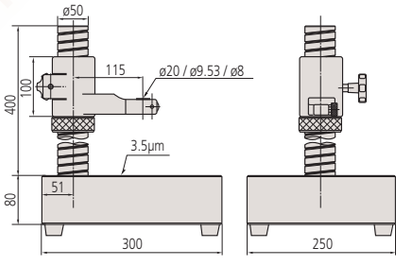

215-156-10

Alaptartozékok

No.	Leírás
21JAA316	Persely, Ø 8 mm
21JAA329	Persely, Ø 8 mm
21JAA330	Persely, Ø 9,53 mm

21JAA316 for 215-150-10, 215-151-10, 215-153-10
21JAA329 and 21JAA330 for 215-156-10

Külön tartozék

No.	Leírás
21JAA331	Persely, Ø 15 mm

only for 215-156-10

A megadott árak ajánlott kiskereskedelmi árak, melyek 2021. május 31-ig érvényesek. Az árak az érvényben lévő ÁFA összegét nem tartalmazzák. A termék illusztrációk nem kötelező érvényűek. A termékek leírása, illetve paraméterei csak akkor kötelező érvényűek, ha arról kifejezetten külön megállapodás készül.

Csuklós mágneses állvány

Sorozat 011

- mechanikus zárszerkezet és finom beállító
- lehetővé teszi a mérőóra rögzítését bármilyen helyzetben a mechanikusan rögzíti csuklós karral.

011533

011358

011359

011360

No.	Rögzítési mód	Rögzítési erő (függőleges) [N]	Talpméret (HxSzxM) [mm]	Teljes magasság [mm]	Csapfurat ø [mm]	Munkatér sugara [mm]	Kar/állvány menet	Tömeg [kg]
011533	Mágneses	300	34 x 30 x 35	220	8 mm	130	M6 x 1	0,45
011358	Mágneses	750	60 x 50 x 55	310	8 mm	200	M8 x 1,25	1,55
011359	Mágneses	750	60 x 50 x 55	397	8 mm	280	M8 x 1,25	1,85
011360	Mágneses	900	75 x 50 x 55	517	8 mm	400	M8 x 1,25	2,1

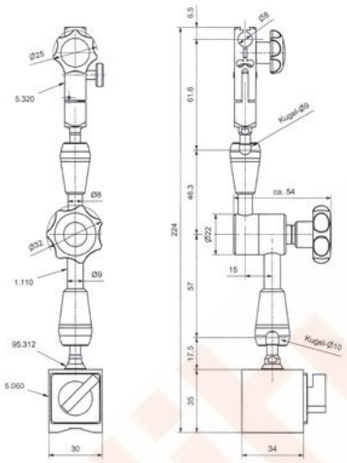

011533

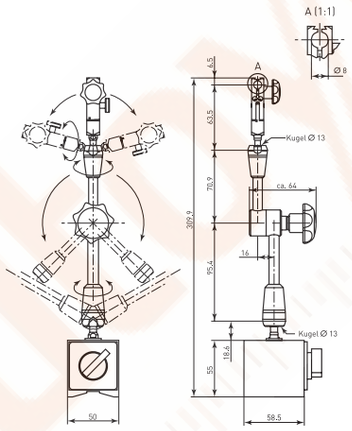

011358

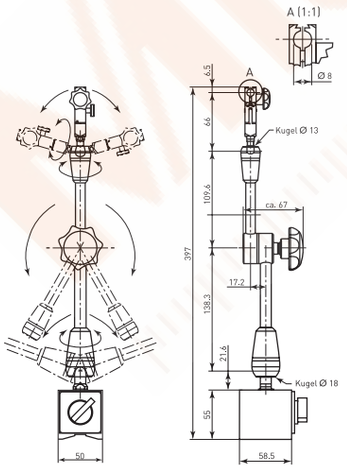

011359

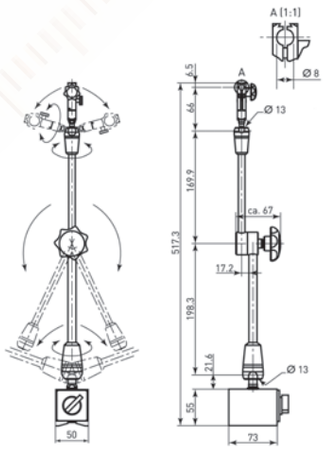

011360

A megadott árak ajánlott kiskereskedelmi árak, melyek 2021. május 31-ig érvényesek. Az árak az érvényben lévő ÁFA összegét nem tartalmazzák. A termék illusztrációk nem kötelező érvényűek. A termékek leírása, illetve paraméterei csak akkor kötelező érvényűek, ha arról kifejezetten külön megállapodás készül.

Csuklós mágneses állvány

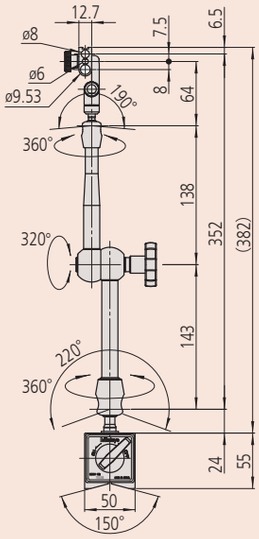

7033B

Sorozat 7

Csuklós mágneses állvány jellemzői:

- Mechanikus rögzítés finomállítóval
- Mérőórák rögzítése tetszőleges pozícióban a hidraulikus rögzítő segítségével.

7031B

7032B

7033B

No.	Rögzítési mód	Rögzítési erő (függőleges) [N]	Talpméret (HxSzxM) [mm]	Finomállítás °	Teljes magasság [mm]	Csapfurat ø [mm]	Munkatér sugara [mm]	Kar/állvány menet	Tömeg [kg]
7031B	mágneses	300	36 x 30 x 36	±4	214	6, 8 mm, 3/8" / **9,53 mm**	159	M5 x 0,8	0,59
7032B	mágneses	600	59 x 50 x 55	±4	345	6, 8 mm, 3/8" / **9,53 mm**	260	M8 x 1,25	1,6
7033B	mágneses	600	59 x 50 x 55	±4	425	6, 8 mm, 3/8" / **9,53 mm**	352	M8 x 1,25	1,75

Flexibilis kar

Specifikáció

Menet	M 8 x 1,25 mm

Sorozat 011 / 56A

011361
Mechanikus rögzítés
Mérete: lásd 011359

56AAK793
Mechanikus rögzítés
Méret: lásd 7033B

No.	Munkasugár [mm]	Csapfurat ø [mm]
011361	200	8 mm
011362	280	8 mm
56AAK793	320	6, 8 mm, 3/8" / **9,53 mm**
011363	400	8 mm

A megadott árak ajánlott kiskereskedelmi árak, melyek 2021. május 31-ig érvényesek. Az árak az érvényben lévő ÁFA összegét nem tartalmazzák. A termék illusztrációk nem kötelező érvényűek. A termékek leírása, illetve paraméterei csak akkor kötelező érvényűek, ha arról kifejezetten külön megállapodás készül.

Mágnestalp

Sorozat 7 / 011

- V-prizma.

No.	Talpméret (HxSzxM) [mm]	Rögzítési erő (függőleges) [N]	Kar/állvány menet	Tömeg [kg]
56AAL200	59 x 50 x 55	600	M8 x 1,25	1
011364	75 x 50 x 55	900	M8 x 1,25	1,25

56AAL200

Mágneses állvány

Sorozat 7

- V-prizma.

7010SN

7011SN

No.	Talpméret (HxSzxM) [mm]	Rögzítési mód	Rögzítési erő (függőleges) [N]	Finomállítás [mm]	Teljes magasság [mm]	Tömeg [kg]	Kar/állvány menet
7010SN	50 x 60 x 55	mágneses	600	nincs	235	1,25	M8 x 1,25
7011SN	50 x 60 x 55	mágneses	600	igen	235	1,45	M8 x 1,25

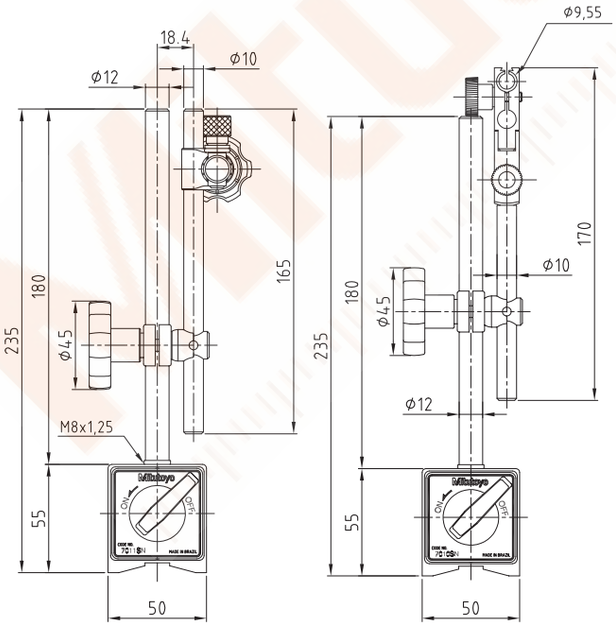

7010SN **7011SN**

Specifikáció

Csapfurat ø	ø**8 mm** persellyel mm

Alaptartozékok

No.	Leírás
02AZC291	Rövidített változat, 8 mm csap befogásához

Külön tartozék

No.	Leírás
02AZC282	300 mm keresztkar, 300mm

A megadott árak ajánlott kiskereskedelmi árak, melyek 2021. május 31-ig érvényesek. Az árak az érvényben lévő ÁFA összegét nem tartalmazzák. A termék illusztrációk nem kötelező érvényűek. A termékek leírása, illetve paraméterei csak akkor kötelező érvényűek, ha arról kifejezetten külön megállapodás készül.

Mágneses állvány

Specifikáció

Csapfurat ø	ø8mm persellyel mm

Alaptartozékok

No.	Leírás
02AZC291	Rövidített változat, 8 mm csap befogásához

Sorozat 7

V-mérőülékkel és flexibilis karral.

7012-10

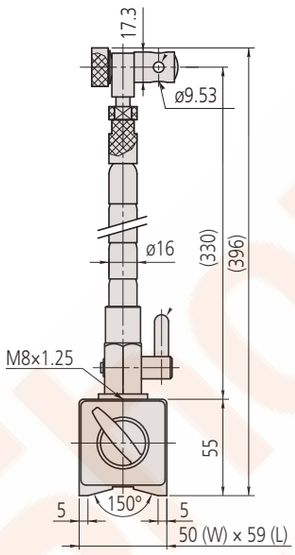

No.	Talpméret (HxSzxM) [mm]	Rögzítési mód	Rögzítési erő (függőleges) [N]	Finomállítás [mm]	Teljes magasság [mm]	Tömeg [kg]	Kar/állvány menet
7012-10	50 x 60 x 55	mágneses	600	None	396	1,5	M8 x 1,25

Specifikáció

Csapfurat ø	6 / 8 mm

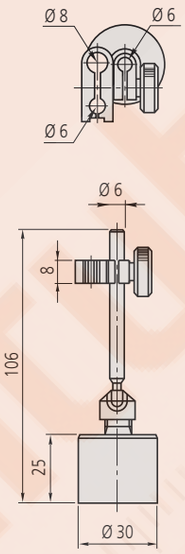

Sorozat 7

Mini mágneses állvány jellemzői:

- Mini mágneses mérőállvány ON/OFF kapcsoló nélkül.
- Ideális megoldás 6 mm és 8 mm csapátmérővel rendelkező mérőórákhoz.

7014

No.	Rögzítési mód	Talpméret (HxSzxM) [mm]	Rögzítési erő (függőleges) [N]	Finomállítás [mm]	Teljes magasság [mm]	Tömeg [kg]	Tömeg [g]
7014-10	Mágneses	Ø 30 mm	150	None	106	0,17	170

A megadott árak ajánlott kiskereskedelmi árak, melyek 2021. május 31-ig érvényesek. Az árak az érvényben lévő ÁFA összegét nem tartalmazzák. A termék illusztrációk nem kötelező érvényűek. A termékek leírása, illetve paraméterei csak akkor kötelező érvényűek, ha arról kifejezetten külön megállapodás készül.

Precíziós csúcspad

Sorozat 967

Futáspontosság vizsgáló pad hengeres vagy kúpos alkatrészekhez.
Jellemzői:

- Hengeres és kúpos alkatrészek ütésének precíz és gyors ellenőrzéséhez.
- Feszültségmentesített és öregített öntvényből.
- Csúcsok edzett és finomköszörült acélból.

967-201-10

No.	Max. mdb tömeg [kg]	Állvány sz.	Ød Min-Max [mm]	L1 [mm]	L2 [mm]	A [mm]	B [mm]	C [mm]	H [mm]	Ø D [mm]	Elmoz-dulás [mm]	Tömeg [kg]
967-203-10	7 kg	56AAM331	22	150	220	310	113	40	50	16	10	7
967-201-10	16 kg	56AAM331	22	300	400	500	144	55	75	16	12	13
967-202-10	30 kg	56AAK960R	30	600	730	900	222	100	125	20	15	70

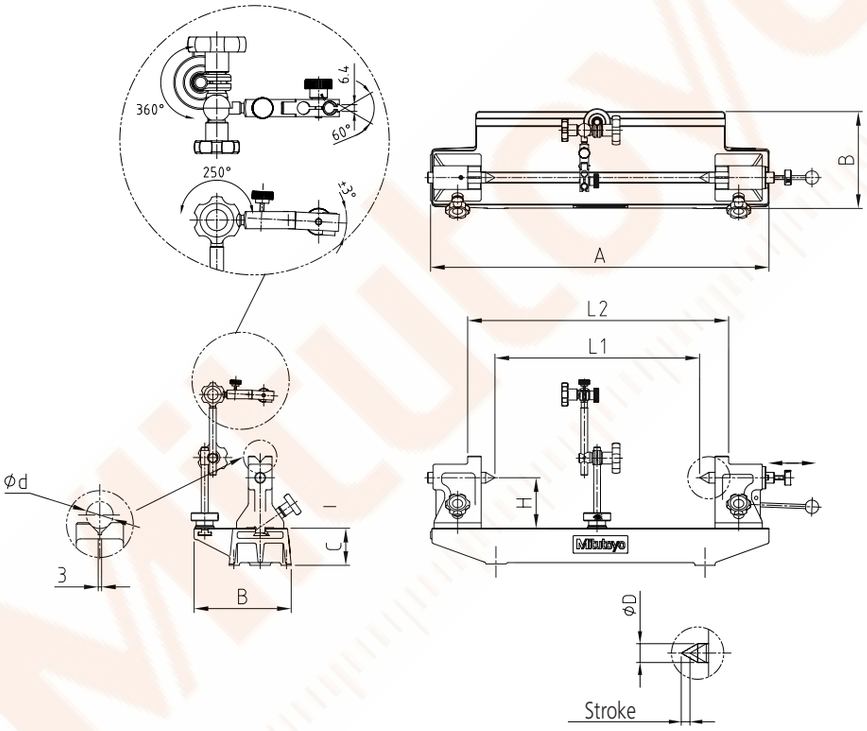

Specifikáció

Csapfurat ø	ø 8 mm persellyel mm

Alaptartozékok

No.	Leírás
02AZA292	Persely, Ø 8 mm
56AAM331	Rod Assembly for Bench Center, 150mm, Series 967
56AAK960R	Rod Assembly for Bench Centre, 300mm, Series 967

MitutoyoShop

A megadott árak ajánlott kiskereskedelmi árak, melyek 2021. május 31-ig érvényesek. Az árak az érvényben lévő ÁFA összegét nem tartalmazzák. A termék illusztrációk nem kötelező érvényűek. A termékek leírása, illetve paraméterei csak akkor kötelező érvényűek, ha arról kifejezetten külön megállapodás készül.

Precíziós satu

Specifikáció

Párhuzamosság	0,002 mm / 100 mm
Merőlegesség	0,005 mm / 100 mm

Sorozat 930

Precíziós satu menetes orsóval
- Ötvözött szerszámacélból, edzve és köszörülve.
- Vízszintes köszörült prizmával a mozgópofán.

930-602

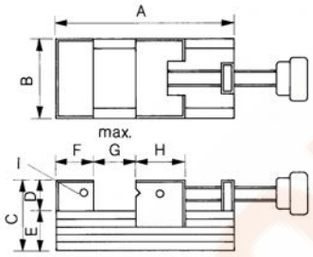

No.	A [mm]	B [mm]	C [mm]	D [mm]	E [mm]	F [mm]	G [mm]	H [mm]	I [mm]	J Mag. x Mély. (mm) [mm]	Tömeg [kg]
930-611	90	60	50	25	25	25	30	30	M5	6 x 6	43983
930-601	160	70	62	30	32	33	80	45	M6	7 x 7	4
930-602	210	90	80	40	40	40	120	50	M6	8 x 7	43989
930-612	285	120	90	40	50	55	150	70	M6	10 x 7	43938

Specifikáció

Párhuzamosság	0,002 mm / 100 mm
Merőlegesség	0,03 mm / 100 mm

Sorozat 930

A menetes orsóval rendelkező satuk előnyei:
- Edzett, finomköszörül szerszámacélból készülnek.
- Kulccsal állítható hidraulikus erősítés
- Vízszintes köszörült prizmával a mozgópofán.

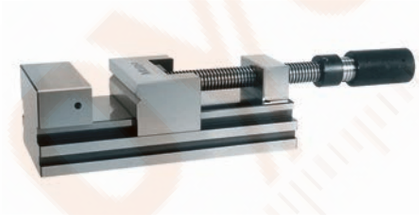

930-616

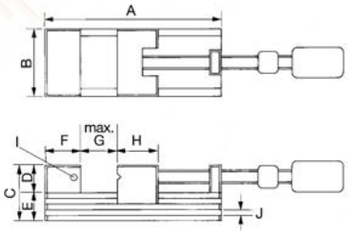

No.	A [mm]	B [mm]	C [mm]	D [mm]	E [mm]	F [mm]	G [mm]	H [mm]	I [mm]	J Mag. x Mély. (mm) [mm]	Tömeg [kg]
930-616	285	120	90	40	50	55	150	70	M6	10 x 7	44029

Specifikáció

Párhuzamosság	0,02 mm
Merőlegesség	0,03 mm (930-641), 0,05 mm (930-642)

Sorozat 930

- PET műanyagból készült, könnyű súlyú, és megvédi a munkadarabot a karcolásoktól.

930-641

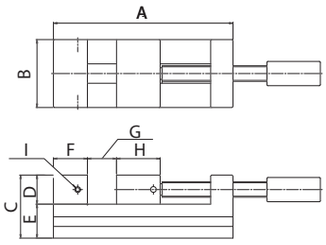

No.	A [mm]	B [mm]	C [mm]	D [mm]	E [mm]	F [mm]	G [mm]	H [mm]	I [mm]	Tömeg [kg]
930-641	90	60	50	25	25	25	30	30	M5	0,35
930-642	160	70	62	30	32	33	80	45	M6	0,7

A megadott árak ajánlott kiskereskedelmi árak, melyek 2021. május 31-ig érvényesek. Az árak az érvényben lévő ÁFA összegét nem tartalmazzák. A termék illusztrációk nem kötelező érvényűek. A termékek leírása, illetve paraméterei csak akkor kötelező érvényűek, ha arról kifejezetten külön megállapodás készül.

Mitutoyo

Precíziós satu

Sorozat 930

Legördítő rendszerű precíziós satu jellemzői:
- Nagy pontosság a precíziós köszörüléshez, maráshoz és szikraforgácsoláshoz.

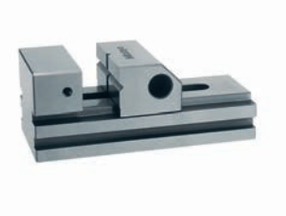

930-607

930-632

A mozgó pofán vízszintes köszörült prizmával

No.	A [mm]	B [mm]	C [mm]	D [mm]	E [mm]	F [mm]	G [mm]	H [mm]	I [mm]	J Mag. x Mély. (mm) [mm]	Tömeg [kg]
930-630	75	34	35	15	20	20	25	30	M4	Æ 8 x 4	0,38
930-631	110	45	45	20	25	25	50	35	M5	6 x 6	1
930-632	285	120	90	40	50	60	150	70	M6	12 x 7	43964
930-633	370	175	95	45	50	60	200	110	M8	12 x 10	44040

Gyorsállítással, a mozgó pofán függőleges és vízszintes köszörült prizmával

No.	A [mm]	B [mm]	C [mm]	D [mm]	E [mm]	F [mm]	G [mm]	H [mm]	I [mm]	J Mag. x Mély. (mm) [mm]	Tömeg [kg]
930-606	160	70	62	30	32	33	80	45	M6	8 x 7	3
930-607	210	90	80	40	40	40	120	50	M6	10 x 7	44048

Specifikáció

Párhuzamosság	0,002 mm / 100 mm
Merőlegesség	0,005 mm / 100 mm

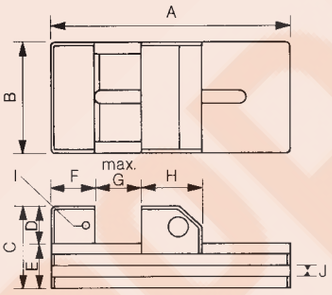

Precíziós szinusz asztal

Sorozat 930

Szinusz-asztal dönthető hosszirányú és első tengellyel az alábbi előnyöket nyújtja:
- Ötvözött szerszámacélból, edzve és köszörülve.
- Csapágyai és tartó csavarok edzve és köszörülve.
- A rögzítő segítségével minden szöghelyeztben rögzíthető az állítási tartományon belül.
- Pontos szögbeállítás mérőhasábokkal max. 45°.

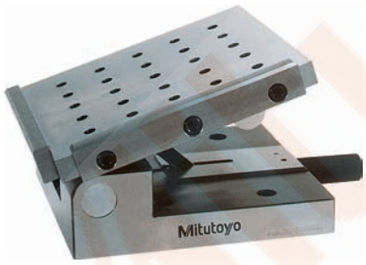

930-626

No.	Tömeg [kg]
930-626	43989

Specifikáció

Párhuzamosság	0,002 mm / 100 mm
Merőlegesség	0,005 mm / 100 mm
Pontosság beállítás 45°-on	±15"

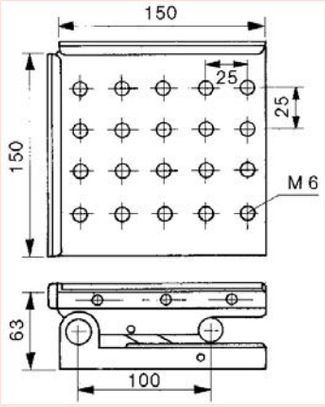

A megadott árak ajánlott kiskereskedelmi árak, melyek 2021. május 31-ig érvényesek. Az árak az érvényben lévő ÁFA összegét nem tartalmazzák. A termék illusztrációk nem kötelező érvényűek. A termékek leírása, illetve paraméterei csak akkor kötelező érvényűek, ha arról kifejezetten külön megállapodás készül.

Precíziós szinusz asztal

Specifikáció

Párhuzamosság	0,002 mm / 100 mm
Merőlegesség	0,005 mm / 100 mm
Pontosság beállítás 45°-on	± 15"

Sorozat 930

Az ötvözött szerszámacélból készült precíziós szinusz asztalok az alábbi előnyöket nyújtják:
- Ötvözött szerszámacélból, edzve és köszörülve.
- Csapágyai és tartó csavarok edzve és köszörülve.
- A rögzítő segítségével minden szöghelyeztben rögzíthető az állítási tartományon belül.
- Pontos szögbeállítás mérőhasábokkal, max. 45°.

930-628

930-629

Állítható 2 tengellyel

No.	Tömeg [kg]
930-628	43901

Állítható 2 tengellyel és kapcsolható mágnesessel

No.	Tömeg [kg]
930-629	43967

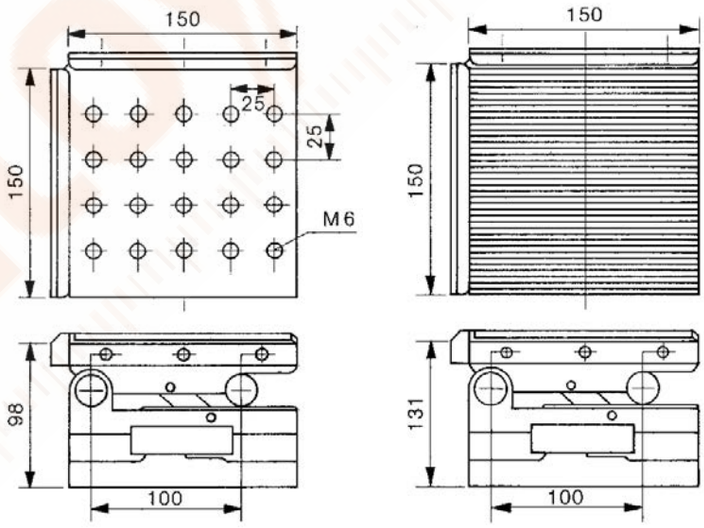

MitutoyoShop

A megadott árak ajánlott kiskereskedelmi árak, melyek 2021. május 31-ig érvényesek. Az árak az érvényben lévő ÁFA összegét nem tartalmazzák. A termék illusztrációk nem kötelező érvényűek. A termékek leírása, illetve paraméterei csak akkor kötelező érvényűek, ha arról kifejezetten külön megállapodás készül.

Öntöttvas V-prizma

Sorozat 910

- Speciális, nagy kopásállóságú acélöntvényből.
- A 90°-os V-ülék párhuzamos az alapsíkkal.
- Hengeres mdb-ok beállításához, előrajzoláshoz.

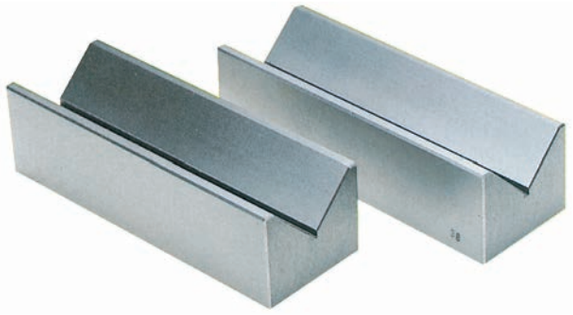

910-112

No.	Hossz mm	Szélesség [mm]	Magasság [mm]	Max. mdb ø [mm]	Tömeg [kg]
910-111	100	40	30	6-40	1,5
910-112	150	50	40	8-50	3,5
910-113	200	70	50	8-70	6,5
910-114	250	85	60	12-85	10
910-115	300	100	70	12-100	15

Specifikáció

V-horony és az alapfelület párhuzamossága	16 µm
Keménység	180-250 HBW
Párok magasságkülönbsége	16 µm
Szállítva	Párban szállítjuk.

Öntöttvas V-prizma

Sorozat 911

Négyoldalú prizma jellemzői:
- Speciális, nagy kopásállóságú acélöntvényből.
- A 4 oldalon különböző 90°-os V-prizma, párban alkalmazva.
- A 90°-os V prizmák párhuzamosak az alapsíkkal.

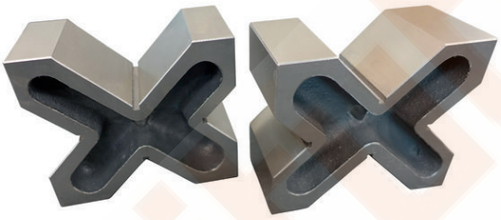

911-111

No.	Hossz mm	Szélesség [mm]	Magasság [mm]	Max. mdb ø [mm]	Tömeg [kg]
911-111	60	120	100	8-90	6,5
911-112	75	150	130	8-110	13,5
911-113	90	200	170	8-150	23

Specifikáció

V-horony és az alapfelület párhuzamossága	16 µm
Keménység	180-250 HBW
Párok magasságkülönbsége	16 µm
Szállítva	Párban szállítjuk.

MitutoyoShop

A megadott árak ajánlott kiskereskedelmi árak, melyek 2021. május 31-ig érvényesek. Az árak az érvényben lévő ÁFA összegét nem tartalmazzák. A termék illusztrációk nem kötelező érvényűek. A termékek leírása, illetve paraméterei csak akkor kötelező érvényűek, ha arról kifejezetten külön megállapodás készül.

Edzett V-prizmapár

Specifikáció

V-horony és a felületek párhuzamossága	6 µm
V-horony és a hátsó felület merőlegessége	9 µm
Keménység	58-63 HRC
Párok magasságkülönbsége	12 µm
V-horony szimmetria	6 µm
Szállítva	Párban

Sorozat 181

Edzett acél prizma jellemzői:
- Két V-prizma készletenként.
- 90°-os nyílásszög rögzítővel.
- Kontaktfelület köszörült és leppelt.
- Mdb-ok hengeres felületeinek precíziós megtámasztásához.

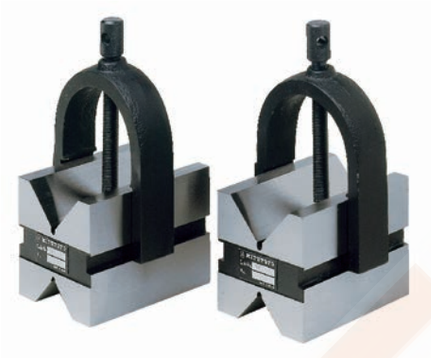

181-903-10

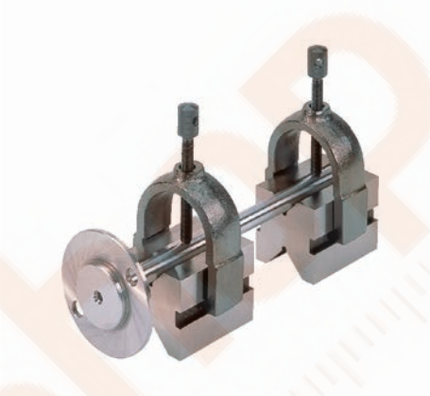

Példa alkalmazásra

Metrikus

No.	Hossz mm	Szélesség [mm]	Magasság [mm]	Max. mdb rögzíthető Ø	Max. befogadás mdb prizmához 2 Ø	Tömeg [kg]
181-902-10	41	31,8	31,8	25	16	0,65
181-903-10	75	58	58	50	38	3,6

Mágneses V-prizmapár

Specifikáció

V-horony és a felületek párhuzamossága	10 µm
V-horony és a hátsó felület merőlegessége	181-246 21 µm 181-947 21 µm 181-946 11 µm
Párok magasságkülönbsége	10 µm
V-horony szimmetria	10 µm
Szállítva	Párban (181-946 és 181-947) Egyedileg (181-246)

Sorozat 181

Mágneses prizma jellemzői:
- Kontaktfelület köszörült és leppelt.
- Mdb-ok hengeres felületeinek precíziós megtámasztásához.

181-946

Metrikus

No.	Hossz mm	Szélesség [mm]	Magasság [mm]	Max. mdb rögzíthe-tő Ø	Max. befogadás mdb priz-mához 2 Ø	Mágneses erő [N]	Tömeg [kg]
181-246	98	70	95	50,8	25,4	980	4
181-947	98	70	95	50,8	25,4	980	8
181-946	64	58	79	50,8	25,4	490	3,8

A megadott árak ajánlott kiskereskedelmi árak, melyek 2021. május 31-ig érvényesek. Az árak az érvényben lévő ÁFA összegét nem tartalmazzák. A termék illusztrációk nem kötelező érvényűek. A termékek leírása, illetve paraméterei csak akkor kötelező érvényűek, ha arról kifejezetten külön megállapodás készül.

Előrajzoló és tusírozó lapok

Sorozat 902

Öntöttvas síklap, merev mégis könnyű kivitelben.
Jellemzői:
- Speciális, nagy kopásállóságú acélöntvényből.
- Mérőfelület DIN 876 szerint. Mart külső él.

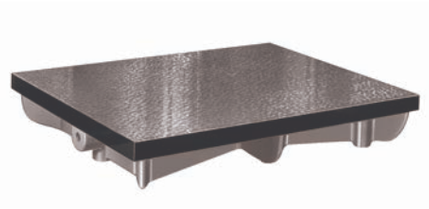

902-304

No.	Pontosság	Megjegyzés	Méret [mm]	Tömeg [kg]
902-301	Grade 1	Pontossági osztály 1	300 x 300 x 85	15
902-302	Grade 1	Pontossági osztály 1	400 x 400 x 90	35
902-303	Grade 1	Pontossági osztály 1	500 x 400 x 100	40
902-304	Grade 1	Pontossági osztály 1	600 x 500 x 120	65
902-305	Grade 1	Pontossági osztály 1	800 x 500 x 140	95
902-306	Grade 1	Pontossági osztály 1	1000 x 750 x 170	210
902-307	Grade 1	Pontossági osztály 1	1200 x 800 x 180	230
902-308	Grade 1	Pontossági osztály 1	1500 x 1000 x 200	490
902-309	Grade 1	Pontossági osztály 1	2000 x 1000 x 220	780
902-101	Grade 3	Pontossági osztály 3	300 x 300 x 85	15
902-102	Grade 3	Pontossági osztály 3	400 x 400 x 90	35
902-103	Grade 3	Pontossági osztály 3	500 x 400 x 100	40
902-104	Grade 3	Pontossági osztály 3	600 x 500 x 120	65
902-105	Grade 3	Pontossági osztály 3	800 x 500 x 140	95
902-106	Grade 3	Pontossági osztály 3	1000 x 750 x 170	210
902-107	Grade 3	Pontossági osztály 3	1200 x 800 x 180	230
902-108	Grade 3	Pontossági osztály 3	1500 x 1000 x 200	490
902-109	Grade 3	Pontossági osztály 3	2000 x 1000 x 220	780

Specifikáció

Pontosság	DIN 876 szerint 1-es osztály: hántolt 3-as osztály: gyalult

Gránit derékszög 90°

Sorozat 972

Gránit 90° derékszög jellemzői:
- Derékszög fekete gránitból, kétoldalon finoman köszörülve.
- Kemény és kopásálló kivitel.

972-106

No.	Hossz mm	Szélesség [mm]	Tömeg [kg]
972-106	300 x 200	50	6,5
972-107	400 x 250	50	10
972-108	500 x 300	60	17
972-109	600 x 400	70	30

Specifikáció

Pontosság	Grade 00
Síklapúság	DIN 876
Merőlegesség	DIN 875
Szállítva	Fadobozban, gyári bizonyítvánnyal szállítjuk.

A megadott árak ajánlott kiskereskedelmi árak, melyek 2021. május 31-ig érvényesek. Az árak az érvényben lévő ÁFA összegét nem tartalmazzák. A termék illusztrációk nem kötelező érvényűek. A termékek leírása, illetve paraméterei csak akkor kötelező érvényűek, ha arról kifejezetten külön megállapodás készül.

Gránitsíkok DIN 876

Specifikáció

Vickers keménymérő	HV 850-900
Pontosság	DIN 876 szerint
Hajlító ellenállás	13-22 N/mm²
Nyomás ellenállás	~280 N/mm²
Lineáris hőtágulási együttható	(5 - 7,5) x 10^{-6} x K^{-1}

Gránitsík állvánnyal (opció)

Sorozat 901 - 1XX

Ezek a gránitsíkok és opcionális áványok a következő előnyöket biztosítják:
- Gyémánttal kezelt felület, oldala finom felületű, hátulja finoman fűrészelt.
- Az opcionális állvány hegesztett szerkezet, amely hárompontos csapágyakat és két beállító csavart tartalmaz.

Osztálypontosság: 00

No.	Méret [mm]	Max. terhelés [kg]	Tömeg [kg]
901-131	400 x 250 x 50	50	15
901-132	400 x 400 x 50	60	25
901-133	630 x 400 x 70	65	53
901-134	630 x 630 x 70	75	83
901-135	1000 x 630 x 100	150	189
901-136	1000 x 1000 x 100	250	300
901-137	1200 x 800 x 160	600	460
901-138	1600 x 1000 x 160	650	768
901-139	2000 x 1000 x 220	750	1320

Osztálypontosság: 0

No.	Méret [mm]	Max. terhelés [kg]	Tömeg [kg]
901-121	400 x 250 x 50	100	15
901-122	400 x 400 x 50	120	25
901-123	630 x 400 x 70	130	53
901-124	630 x 630 x 70	150	83
901-125	1000 x 630 x 100	300	189
901-126	1000 x 1000 x 100	500	300
901-127	1200 x 800 x 160	1200	460
901-128	1600 x 1000 x 160	1300	768
901-129	2000 x 1000 x 220	1500	1320

Osztálypontosság: 1

No.	Méret [mm]	Max. terhelés [kg]	Tömeg [kg]
901-111	400 x 250 x 50	100	15
901-112	400 x 400 x 50	120	25
901-113	630 x 400 x 70	130	53
901-114	630 x 630 x 70	150	83
901-115	1000 x 630 x 100	300	189
901-116	1000 x 1000 x 100	500	300
901-117	1200 x 800 x 160	1200	460
901-118	1600 x 1000 x 160	1300	768
901-119	2000 x 1000 x 220	1500	1320

Osztálypontosság: 2

No.	Méret [mm]	Max. terhelés [kg]	Tömeg [kg]
901-101	400 x 250 x 50	100	15
901-102	400 x 400 x 50	120	25
901-103	630 x 400 x 70	130	53
901-104	630 x 630 x 70	150	83
901-105	1000 x 630 x 100	300	189
901-106	1000 x 1000 x 100	500	300
901-107	1200 x 800 x 160	1200	460
901-108	1600 x 1000 x 160	1300	768
901-109	2000 x 1000 x 220	1500	1320

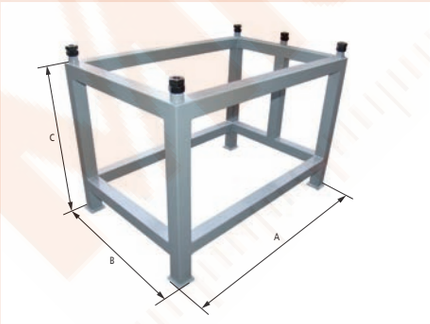

Állvány méretek

Állvány

No.	Méret [mm]	A [mm]	B [mm]	C [mm]	Tömeg [kg]
901-931	630 x 400 x 70	550	350	770	22
901-932	630 x 630 x 70	550	550	770	25
901-933	1000 x 630 x 100	750	550	740	28
901-934	1000 x 1000 x 100	750	750	740	30
901-935	1200 x 800 x 160	900	600	680	30
901-936	1600 x 1000 x 160	1050	750	680	35
901-937	2000 x 1000 x 220	1450	750	620	40

A megadott árak ajánlott kiskereskedelmi árak, melyek 2021. május 31-ig érvényesek. Az árak az érvényben lévő ÁFA összegét nem tartalmazzák. A termék illusztrációk nem kötelező érvényűek. A termékek leírása, illetve paraméterei csak akkor kötelező érvényűek, ha arról kifejezetten külön megállapodás készül.

Gránitsíkok DIN 876

Sorozat 901

A gránitsíkok különösen finomszemcsés fekete gránitból készülnek.

Specifikáció

Pontosság	DIN 876 szerint 0-as osztály

901-MC1000 / C-S1000

Pontossági fok 0

No.	Méret [mm]	Tömeg [kg]
901-MC400	400 x 250 x 60	20
901-MC404	400 x 400 x 60	40
901-MC630	630 x 400 x 80	61
901-MC636	630 x 630 x 100	25
901-MC800	800 x 500 x 100	123
901-MC1000	1000 x 630 x 140	300
901-MC1010	1000 x 1000 x 160	450
901-MC1200	1200 x 800 x 160	461
901-MC1600	1600 x 1000 x 180	1000
901-MC2000	2000 x 1000 x 220	1500

Állvány

No.	Gránit asztal	Méretek támogatása [mm]	Tömeg [kg]
C-S630	901-MC630	630 x 400 x 790	23
C-S636	901-MC636	630 x 630 x 790	25
C-S800	901-MC800	800 x 500 x 790	25
C-S1000	901-MC1.000	1.000 x 630 x 790	30
C-S1010	901-MC1.010	1.000 x 1.000 x 790	35
C-S1200	901-MC1.200	1.200 x 800 x 790	40
C-S1600	901-MC1.600	1.600 x 1.000 x 790	55
C-S2000	901-MC2.000	2.000 x 1.000 x 790	70

MitutoyoShop

A megadott árak ajánlott kiskereskedelmi árak, melyek 2021. május 31-ig érvényesek. Az árak az érvényben lévő ÁFA összegét nem tartalmazzák. A termék illusztrációk nem kötelező érvényűek. A termékek leírása, illetve paraméterei csak akkor kötelező érvényűek, ha arról kifejezetten külön megállapodás készül.

Univerzális szögmérők

Sorozat 187

Az univerzális szögmérő álltal biztosított előnyök:
- Nagy pontosságú szögmérő lehetővé teszi a gépek, formák és szerszámok pontos szögmérését.
- Magasságmérőhöz csatlakoztatható.
-

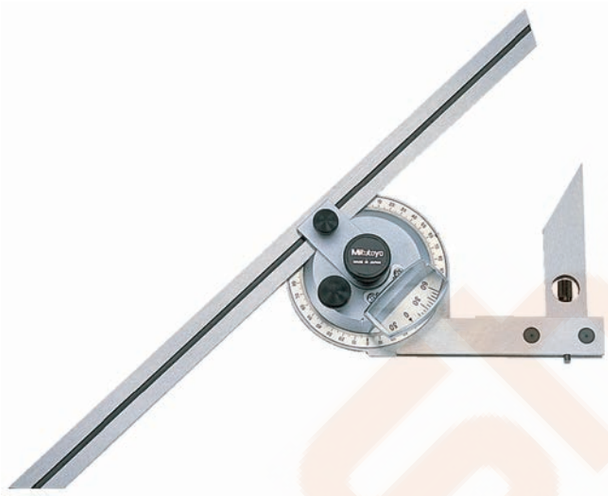

187-901
nagyítóval

Specifikáció

Síklapúság	5 ' (0° - 90° - 0°)
Körosztás	4 x 90°
Szállítva	Dobozban

Alaptartozékok

No.	Leírás
187-106	Penge 150 mm, **150mm**/6", Metric/Inch
187-107	Penge 300 mm, **300mm**/12", Metric/Inch
950750	Magasságmérő tartó, Metric, Sorozat 187-hez

187-106 187-901 modellhez, 187-908
187-107 187-901, 187-907 modellekhez
950750 Height Gage-hez 9x 9 mm rajztűszárral

Külön tartozék

No.	Leírás
187-105	Kiegészítő szög, Sorozat 187-hez

187-105 alaptartozék az 187-901-hez

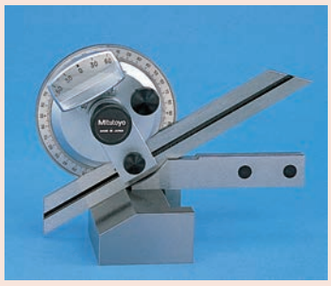

Metrikus

No.	Pengeél szöge	Állópenge hossza [mm]	Pengehossz	Állítható pengehossz [mm]	Tömeg [g]
187-201		135		150	212
187-901	60°, 45° és 30° élek		150, 300 mm		390
187-907	60° es 45° élek		150 mm		284
187-908	60° es 45° élek		300 mm		318

A megadott árak ajánlott kiskereskedelmi árak, melyek 2021. május 31-ig érvényesek. Az árak az érvényben lévő ÁFA összegét nem tartalmazzák. A termék illusztrációk nem kötelező érvényűek. A termékek leírása, illetve paraméterei csak akkor kötelező érvényűek, ha arról kifejezetten külön megállapodás készül.

Digimatic univerzális szögmérő

Sorozat 187

Digimatic univerzális szögmérő jellemzői:
- Könnyen leolvasható kijelző.
- Automatikus kikapcsolás 10 min után. Fix referencia pont a könnyű beállításhoz.
- A mérőpenge a teljes hossz mentén elcsúsztatható és rögzítető.
- Finomállítás a precíziós szögbeállításhoz.
- Magasságmérőkhöz csatlakoztatható rögzítő adapteren keresztül.

187-502

950750

Metrikus

No.	Pengehossz	Tömeg [g]
187-501	150 mm	624
187-502	300 mm	662

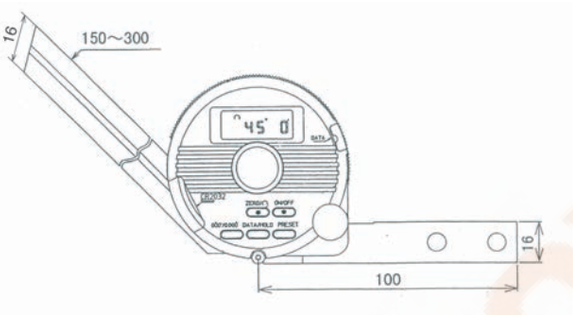

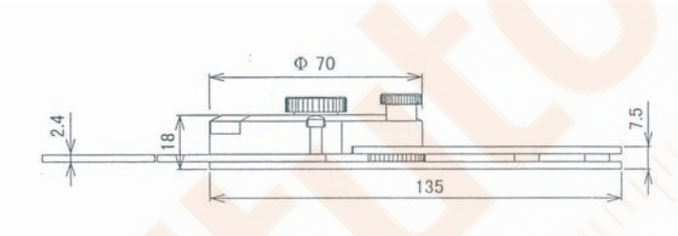

Funkciók	Sorozat 187
ON/OFF	●
DATA / HOLD	●
Adatkimenet	●
Nullázás	●
PRESET	●
Szög DMS/Decimális	●

Specifikáció

Felbontás	1' (0,01°)
Max. megengedhető hiba	2' (0,03°)
Ismételhetőség	1' (0,01°)
Elem élettartam	~ 2.000 óra
Kijelző	LCD, karakter magasság 6,5mm
Szállítva	Dobozban, elemmel szállítva

Alaptartozékok

No.	Leírás
187-106	Penge 150 mm, **150mm**/6", Metric/Inch
187-107	Penge 300 mm, **300mm**/12", Metric/Inch
950750	Magasságmérő tartó, Metric, Sorozat 187-hez

187-106 a 187-501 modellhez
187-107 a 187-502 modellhez
950750 a 187-501, 187-502 modellhez

Külön tartozék

No.	Leírás
905338	Adatkábel (1m), 1m
905409	Adatkábel 2m, 2m
06AFM380F	USB Input Tool Direct adatkábel (2m), pl.: ID-C/ID-S mérőórához.
02AZD880G	U-WAVE-T, Hangjelzős típus, Adó egység
02AZD730G	U-WAVE-T, IP67 védett típus, Adó egység
02AZD790F	U-WAVE-T csatlakozó kábel, lapos, egyenes típus
187-105	Kiegészítő szög, Sorozat 187-hez

Tartozékok

No.	Leírás
05SAA217D	Lítium elem CR 2032, 1 darab

A megadott árak ajánlott kiskereskedelmi árak, melyek 2021. május 31-ig érvényesek. Az árak az érvényben lévő ÁFA összegét nem tartalmazzák. A termék illusztrációk nem kötelező érvényűek. A termékek leírása, illetve paraméterei csak akkor kötelező érvényűek, ha arról kifejezetten külön megállapodás készül.

Precíziós szintező

Specifikáció

Pontosság	DIN 2267
Prizma támasztási szöge	140°
Méret (Sz x Ma x Mé)	200 x 44 x 39.3 mm
Szállítva	Fa dobozban

Sorozat 960

- Hengeres és sík felületek pontos beállítására precíziós gépekhez.
- Prizmás és sík támasztó felület finoman köszörülve.
- Hossz- és keresztirányú vízmérték.
- Osztásjellel.

960-601

No.	Skálaosztás (mm/m osztásonként)	Érzékenység " (szögmásodperc)	Max. megengedhető hiba (indikációs pontosság)	Tömeg [kg]
960-601	0,1	20	Érzékenység 20%-a	1,57
960-602	0,05	10	Érzékenység 20%-a	1,57
960-603	0,02	4	5 µm/m	1,57

Keretes szintező

Specifikáció

Pontosság	DIN 2267
Prizma támasztási szöge	140°
Méret (Sz x Ma x Mé)	200 x 44 x 200 mm
Szállítva	Fadobozban

Sorozat 960

Precíziós keretes szintező jellemzői:
- Vízszintes és függőleges felületek precíz beállítására precíziós gépekhez.
- 2 prizmás és 2 sík felület finoman köszörülve.
- Hossz- és keresztirányú vízmérték.
- Osztásjellel.

960-701

No.	Skálaosztás (mm/m osztásonként)	Érzékenység " (szög-másodperc)	Síklapúság [µm]	Párhuzamosság a sík-hoz képest [µm]	Merőlegesség a síkhoz képest [µm]	Tömeg [kg]
960-701	0,1	20	5	5	5	4
960-702	0,05	10	5	5	5	4
960-703	0,02	4	3	3	3	4

A megadott árak ajánlott kiskereskedelmi árak, melyek 2021. május 31-ig érvényesek. Az árak az érvényben lévő ÁFA összegét nem tartalmazzák. A termék illusztrációk nem kötelező érvényűek. A termékek leírása, illetve paraméterei csak akkor kötelező érvényűek, ha arról kifejezetten külön megállapodás készül.

Digitális szintező

Sorozat 950

Digitális precíziós szintező jellemzői:
- Síklapúság, merőlegesség és dőlés ellenőrézéshez.
- Precíziós alumínium támasztó keret, merev kivitel, alacsony súly.

950-318

No.	Max. megengedett eltérés (°)	Ismételhetőség (°)	Adatkimenet	Érzékenység (°)	Tömeg [g]
950-317	Vízszintes: 0,1 Függőleges: 0,2	0,1		0,1	300
950-318	0,05 (0 - 10) 0,1 (80 - 90) 0,2 (10-80)	0,05	●	0,01 (0 - 9,99) 0,1 (10 - 90)	300

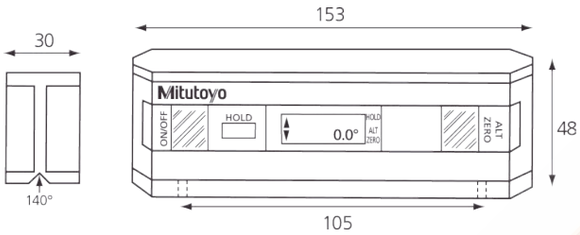

Távolság a két M3x0,5 mm szerelő furatok között

Specifikáció

Tartomány	360° (4 x 90°)
Tápegység	Normál elem (9 V) 6LR61
Elem élettartam	~ 500 óra
Szállítva	Dobozban szállítjuk.

Külön tartozék

No.	Leírás
50AAA983A	RS-232 C 25-eres jelkábel lábkapcsolóval, for series 950

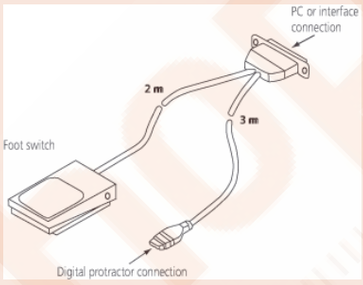

Hézagmérő

Sorozat 184 - Hézagmérők

Hézagmérők különböző mérési feladatokhoz:
- Méret egyértelműen látható minden levélen.
- A levelek egyszerűen szétválaszthatók és külön is használhatók.

184-304S

A megadott árak ajánlott kiskereskedelmi árak, melyek 2021. május 31-ig érvényesek. Az árak az érvényben lévő ÁFA összegét nem tartalmazzák. A termék illusztrációk nem kötelező érvényűek. A termékek leírása, illetve paraméterei csak akkor kötelező érvényűek, ha arról kifejezetten külön megállapodás készül.

Hézagmérő

Metrikus

No.	Tartomány	Pontosság	Csőrök száma	Csőrhossz [mm]
184-304S	0,05-1mm 0,05mm lépésközzel	0,05 - 0,15 mm : ±0,005 mm 0,2 - 0,5 mm : ±0,012 mm 0,55 - 1 mm : ±0,02 mm	20	150

Acél derékszög

Specifikáció

Pontosság	DIN 875 szerint

Sorozat 916

90° acél derékszög jellemzői:
- 3 változatban elérhető derékszög.
- Edzett és köszörült éllel.

Él típus

No.	Hossz mm	Megjegyzés	Keresztmetszet [mm]	Osztály
916-105	50x40	rozsdamentes acél	14x4	00
916-106	75x50	rozsdamentes acél	15x4	00
916-107	100x70	rozsdamentes acél	20x5	00
916-108	150x100	rozsdamentes acél	25x6	00
916-109	200x130	rozsdamentes acél	30x7	00

Lapos típus

No.	Hossz mm	Megjegyzés	Keresztmetszet [mm]	Osztály
916-202	75x50	rozsdamentes acél	15x5	0
916-203	100x70	rozsdamentes acél	20x5	0
916-204	150x100	rozsdamentes acél	25x5	0
916-205	200x130	rozsdamentes acél	30x6	0
916-206	250x165	rozsdamentes acél	35x7	0
916-207	300x200	rozsdamentes acél	40x8	0
916-208	400x265	rozsdamentes acél	45x10	0
916-209	500x330	rozsdamentes acél	50x10	0
916-222	75x50	acél	15x5	1
916-223	100x70	acél	20x5	1
916-224	150x100	acél	25x5	1
916-225	200x130	acél	30x6	1
916-226	250x165	acél	35x7	1
916-227	300x200	acél	40x8	1
916-228	400x265	acél	45x10	1
916-229	500x330	acél	50x10	1
916-232	75x50	acél	15x5	2
916-233	100x70	acél	20x5	2
916-234	150x100	acél	25x5	2
916-235	200x130	acél	30x6	2
916-236	250x165	acél	35x7	2
916-237	300x175	acél	35x7	2
916-238	400x100	acél	35x7	2
916-239	500x150	acél	40x8	2

A megadott árak ajánlott kiskereskedelmi árak, melyek 2021. május 31-ig érvényesek. Az árak az érvényben lévő ÁFA összegét nem tartalmazzák. A termék illusztrációk nem kötelező érvényűek. A termékek leírása, illetve paraméterei csak akkor kötelező érvényűek, ha arról kifejezetten külön megállapodás készül.

Mitutoyo

Acél derékszög

Talpas típus

No.	Hossz mm	Megjegyzés	Keresztmetszet [mm]	Osztály
916-311	75x50	rozsdamentes acél	15x5	0
916-312	100x70	rozsdamentes acél	20x5	0
916-313	150x100	rozsdamentes acél	25x5	0
916-314	200x130	rozsdamentes acél	30x6	0
916-315	250x165	rozsdamentes acél	35x7	0
916-316	300x200	rozsdamentes acél	40x8	0
916-317	400x265	rozsdamentes acél	45x10	0
916-318	500x330	rozsdamentes acél	50x10	0
916-321	75x50	acél	15x5	1
916-322	100x70	acél	20x5	1
916-323	150x100	acél	25x5	1
916-324	200x130	acél	30x6	1
916-325	250x165	acél	35x7	1
916-326	300x200	acél	40x8	1
916-327	400x265	acél	45x10	1
916-328	500x330	acél	50x10	1
916-332	100x70	acél	20x5	2
916-333	150x100	acél	25x5	2
916-334	200x130	acél	30x6	2
916-335	250x165	acél	35x7	2
916-336	300x175	acél	35x7	2
916-337	400x200	acél	35x7	2
916-338	500x250	acél	40x8	2

Él derékszög

Lapos derékszög

Talpas derékszög

Élvonalzó

Sorozat 528

Késélű élvonalzó jellemzői:

- Az egyenes él jól alkalmazható felületek síklapúságának ellenőrzéséhez.
- Edzett, köszörült és finom leppelt mérőél.

Specifikáció

Metszet	60°

A megadott árak ajánlott kiskereskedelmi árak, melyek 2021. május 31-ig érvényesek. Az árak az érvényben lévő ÁFA összegét nem tartalmazzák. A termék illusztrációk nem kötelező érvényűek. A termékek leírása, illetve paraméterei csak akkor kötelező érvényűek, ha arról kifejezetten külön megállapodás készül.

Élvonalzó

Series 528

No.	Hossz mm	Pontosság	Megjegyzés
528-100	50	DIN 874-2	-
528-101	75	DIN 874-2	-
528-102	100	DIN 874-2	-
528-110	125	DIN 874-2	-
528-103	150	DIN 874-2	-
528-104	200	DIN 874-2	-
528-105	300	DIN 874-2	Fadobozban szállítjuk.
528-106	400	DIN 874-2	Fadobozban szállítva
528-107	500	DIN 874-2	Fadobozban szállítva

Acélvonalzó

Sorozat 182

Merev vagy teljesen rugalmas vonalzók az alábbi előnyöket nyújtják:
- Matt-krómozott osztás.
- Rozsdamentes és edzett.

182-211

182-131

Metrikus Teljesen rugalmas vonalzó

No.	Tartomány [mm]	Síklapúság	Szélesség	Thickness
182-211	0 - 150	1 mm / 0,5 mm (on both faces)	12mm	0,4 mm
182-231	0 - 300	1 mm / 0,5 mm (on both faces)	12mm	0,4 mm
182-251	0 - 450	1 mm / 0,5 mm (on both faces)	18mm	0,4 mm
182-271	0 - 600	1 mm / 0,5 mm (on both faces)	18mm	0,4 mm

Metrikus Wide rigid rule

No.	Tartomány [mm]	Síklapúság	Szélesség	Thickness
182-111	0 - 150	1 mm / 0,5 mm (on both faces)	19 mm	1,2 mm
182-131	0 - 300	1 mm / 0,5 mm (on both faces)	25mm	1,2 mm
182-151	0 - 450	1 mm / 0,5 mm (on both faces)	30mm	1,2 mm
182-171	0 - 600	1 mm / 0,5 mm (on both faces)	30mm	1,2 mm

MitutoyoShop

A megadott árak ajánlott kiskereskedelmi árak, melyek 2021. május 31-ig érvényesek. Az árak az érvényben lévő ÁFA összegét nem tartalmazzák. A termék illusztrációk nem kötelező érvényűek. A termékek leírása, illetve paraméterei csak akkor kötelező érvényűek, ha arról kifejezetten külön megállapodás készül.